STAN ISTNIEJĄCY

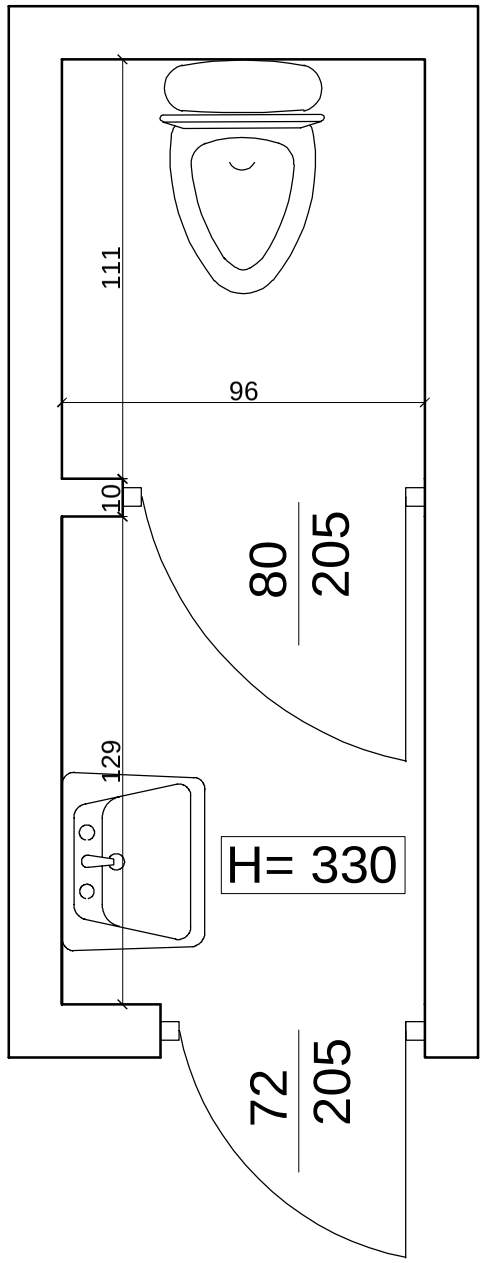

PLAN ROZBIÓRKI

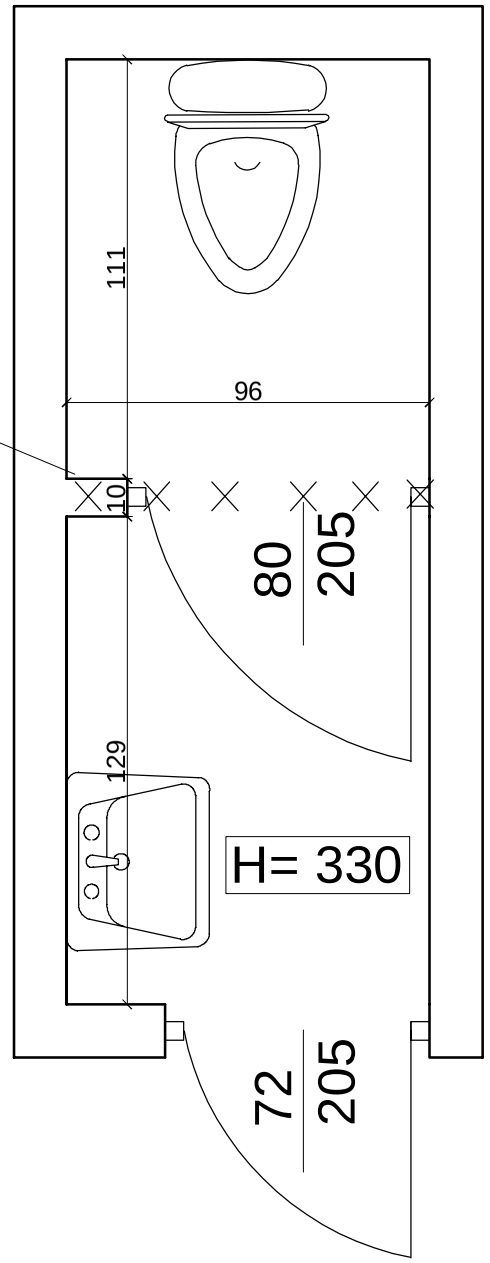

Inwestor:
Gmina Brzeszcze, ul. Kościelna 4, 32-620 Brzeszcze

Remont łazienki w Zespole Szkolno- Przedszkolnym nr 2
im. Kostka Jagiełły w Zasolu- łazienka przy sali gimnastycznej

Stan istniejący